禁止使用ROHS有害物质

	日期	更改内容	更改人
1	2017-1-9	修订TFT与TP贴合后尺寸	HBZ
2	2017-1-11	修订TP VA区尺寸及TFT PIN定义	HBZ
3			

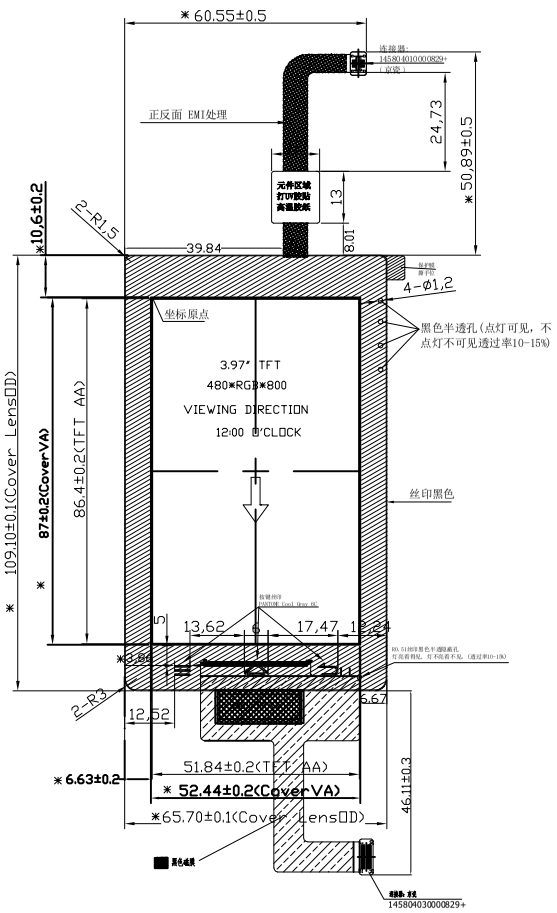

Front view

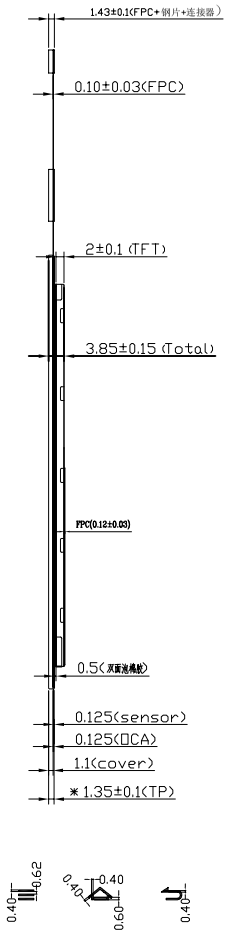

Side view

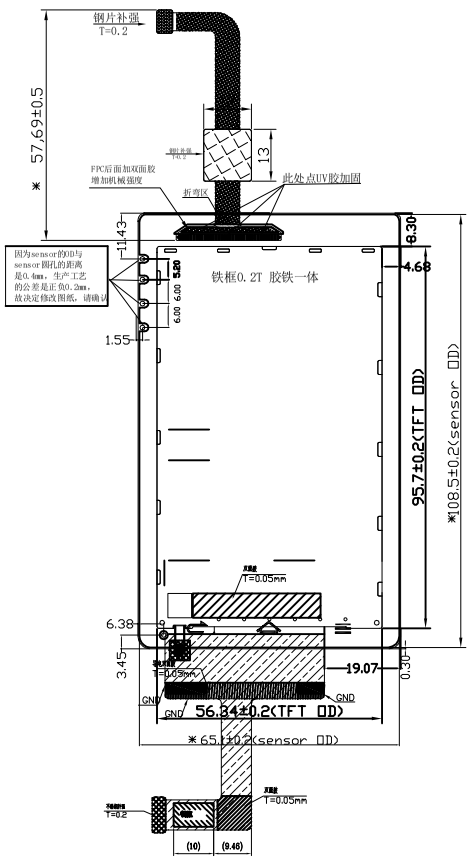

Back view

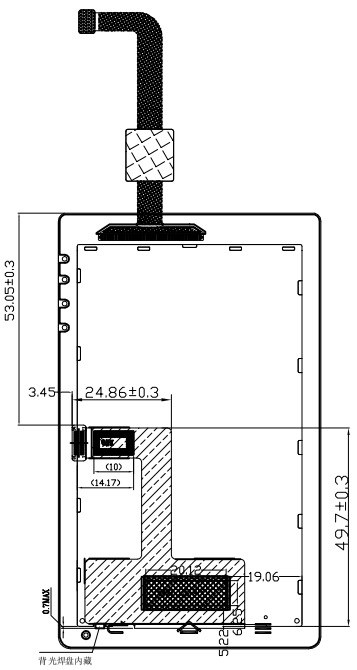

弯折示意图

FPC弯折出货

FPC INTERFACE

PIN	NAME
1	VDD28
2	VDD18
3	GND
4	LRSTB
5	LPTE
6	GND
7	GND
8	LCD_ID
9	GND
10	LCM_PWM
11	GND
12	GND
13	VLED_A
14	VLED_K
15	VLED_K
16	NC
17	NC
18	GND
19	MIPI_TDN0
20	MIPI_TDP0
21	GND
22	MIPI_TCN
23	MIPI_TCP
24	GND
25	NC
26	NC
27	GND
28	MIPI_TDN1
29	MIPI_TDP1
30	GND

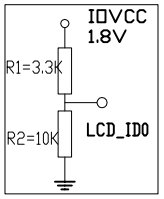

1. 产品结构：G+F
2. IC型号： FT6336
3. 触控功能：2点
4. 操作温度：-20 to 60℃
5. 存储温度：-30 to 70℃

IIC PIN	DEFINITION
1	ITN1.8V
2	SCL1.8V
3	SDA1.8V
4	RST1.8V
5	VDD2.8-3.3V
6	NC
7	GND
8	GND
9	GND
10	GND

NOTES:
1.Display:HSD 3.97"WVGA TN;
2.Driver IC:ST7701
3.STORAGE TEMPERATURE:-30° C TO 80° C; OPERATING TEMPERATURE:-20° C TO 70° C;
4.BL LED:8 CHIP-WHITE LEDS SERIES, If=20mA;
LCM Brghtness:320cd/m2(MIN);350 cd/m2(TYP) CHROMATICITY COORDINATE: X:0.30±0.03,Y:0.325±0.03;
5.CONNECTOR TYPE : 京瓷145804010000829+
6."*" CRITICAL DIMENSION;() REFERENCE DIMENSION;
7.RECOMMENDED CELLPHONE WINDOW SIZE:0.4mm FROM LCD A.A AREA ;
8.偏光片上砂下光;
9.符合一级环境禁用管理物质

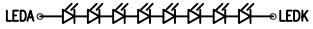

LED CIRCUIT DIAGRAM
I=20MA,U=24-27.2V

杭州宏枭科技有限公司 GraHowlet Technology CO.,Ltd				工 程 确 认 图		
客户编号	HX0401602	单位	mm	方向		
公司编号		未注公差	±0.15	设计	审核	批准
版本号	V3.0	日期	2016-12-30	jcl	HBZ	